nuova SIMONELLI®
Ekspresy do kawy którym możesz zaufać.

Nuova Simonelli Polska
www.nuovasimonelli.pl info@nuovasimonelli.pl

Appia Life 1 grupa Specyfikacja

Wymagania dotyczące wody

- 1/2” lub 3/8” dedykowana linia zimnej wody z zaworem odcinającym
- Twardość wody nie może być wyższa niż 50 ppm.
- Jeżeli twardość wody przekracza 50 ppm zmiękczacz wody musi być zainstalowany
- Minimalny przepływ wody musi wynosić 2 l/min a maksymalne ciśnienie 2.5 bar

Wymagania dotyczące zasilania

- Napięcie Volt: 220V-240V 50/60Hz
- Moc Wat: 1900 W
- Wtyczka: WJ - 22

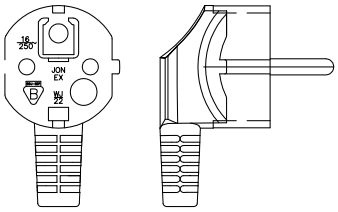

Zmiękczacze wody wydajność dla twardości

1. Wydajność zmiękczacz pojedyńczy/C150: 2000 litrów
2. Wydajność zmiękczacz podwójny/C300: 3500 litrów
3. Wydajność zmiękczacz potrójny/C500: 4800 litrów
4. Wydajność zmiękczacz automatyczny: programowalna

Średnia konsumpcja dzienna wody dla tego urządzenia wynosi 9 litrów, co odpowiada 130 kawom przy 70 ml na porcję.

Podane wydajności wynikają z badań i obliczeń dla typowych zastosowań, warunków i typów urządzeń. Ze względu na wpływ zewnętrznych czynników (na przykład zmiennej jakości wody kranowej i / lub typu urządzenia) wartości te mogą być inne w rzeczywistości.

Rozmiary i waga

- Wysokość: 498 mm
- Głębokość: 545 mm
- Szerokość: 404 mm
- Waga: 32,5 kg

Lokalizacja otworu

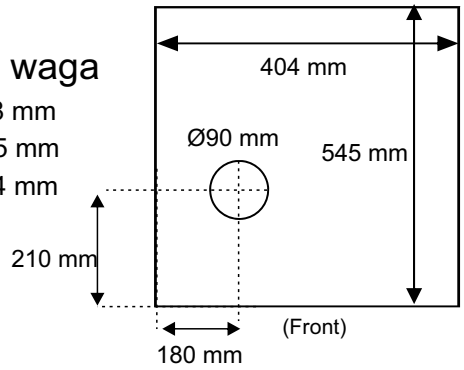

Wymagania - odpływ

- Odpływ o średnicy minimum 35 mm w odległości max. 120 cm od urządzenia.

Ja, poniżej podpisany zrozumiałem, że miejsce instalacji urządzenia musi zostać przygotowane zgodnie z powyższymi wytycznymi, celem dokonania skutecznej instalacji urządzenia przez instalatora.
Brak odpowiedniego przygotowania miejsca instalacji może spowodować dodatkowe opłaty za usługę instalacji i koszty podróży oraz może spowodować dalsze opóźnienia w instalacji.

Imię i nazwisko: _____ Podpis: _____

Nazwa firmy: _____

Telefon: _____ Email: _____

INPlus